PL

KOD: **AWZ595** v.1.0/III

NAZWA: **LB4/4x2A/2,5/AW/R/FTA moduł bezpiecznikowy**

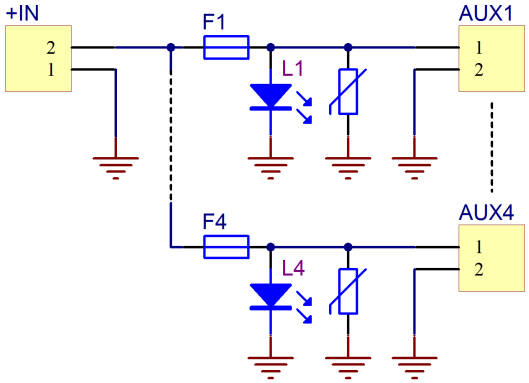

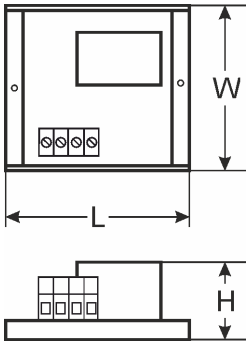

OPIS

Moduł bezpiecznikowy **LB4/4x2A/2,5/AW/R/FTA** przeznaczony jest do rozdziału zasilania w systemach niskonapięciowych wymagających napięcia z zakresu **10V÷30V DC** lub **10V÷24V AC** (np. zasilacz buforowy, transformator itp.). Posiada wejście IN do podłączenia zasilania oraz cztery niezależnie tory zasilania zabezpieczone bezpiecznikami topikowymi 2A. Stan wyjść sygnalizowany jest poprzez cztery diody LED L1÷L4. Uszkodzenie bezpiecznika sygnalizowane jest poprzez zgaszenie odpowiedniej diody LED: L1 dla AUX1, L2 dla AUX2 itd. Dodatkowo w przypadku awarii załączane jest wyjście FPS (stan hi-Z) i dioda LED L_{FPS} oraz następuje przełączenie styków przekaźnika. Wyjście FPS może służyć do zdalnej kontroli stanu modułu np. zewnętrzna sygnalizacja optyczna. Moduł jest przystosowany do podłączenia przewodów o maksymalnym przekroju **2,5mm²**.

PARAMETRY TECHNICZNE

Napięcie zasilania	10V÷30V DC (-2%/+2%) 10V÷24V AC (-2%/+2%)
Napięcie wyjściowe	$U_{AUX} = U_{IN}$ (zgodne z napięciem zasilania)
Pobór prądu	15mA÷ 42mA @ Uin=10 ÷ 30V DC 37mA÷ 42mA @ Uin=10÷ 24V AC
Ilość wejść zasilania	1 (zacisk IN) – przewód **2,5mm²** max.
Ilość wyjść zasilania	4 (zaciski AUX) – przewód **2,5mm²** max.
Zabezpieczenia: **- przeciwzwarciowe SCP** **- przeciążeniowe OLP** **- przepięciowe**	 - 4 x 2A - 4 x 2A - warystory
Sygnalizacja optyczna	- diody LED zielone **L1 ÷ L4** - stan wyjść AUX1÷AUX4 - dioda LED czerwona **L_{FPS}** sygnalizująca awarie
Bezpieczniki F1 ÷ F4	F 2A
Warunki pracy	II klasa środowiskowa, -10°C ÷ 50°C
Wymiary	L=120, W=43, H=26 (+/-2mm)
Montaż	Listwa montażowa z taśmą przylepną, wkręty montażowe x 2 (otwory 3mm)
Złącza: **- wyjścia/wejścia zasilania, wyjścia techniczne**	Φ0,51÷2,05 (AWG 24-12), 0,5 ÷ 2,5mm²
Waga netto/brutto	0,07kg / 0,12kg
Deklaracje, gwarancja	CE, 2 lata od daty produkcji

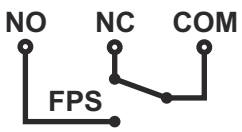

Schemat elektryczny wyjścia przekaźnikowego.

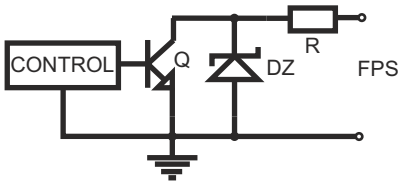

Schemat elektryczny wyjścia OC.