Modul Netzgerät aus der Serie MSR

Modul eines Puffernetzteils, Impulsnetzteils 13,8V DC mit technischer Ausgang

DE**

KODE: **MSR 2012** v.1.0/III

TYP: **MSR 13,8V/2A Modul eines Puffernetzteils, Impulsnetzteils mit technischer Ausgang FAC.**

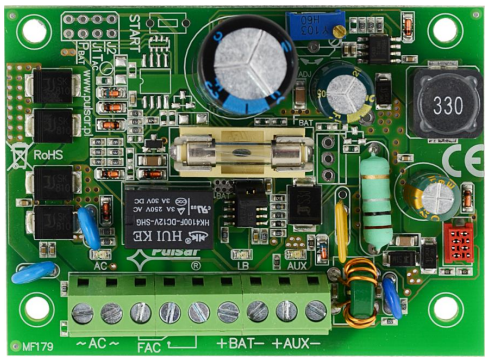

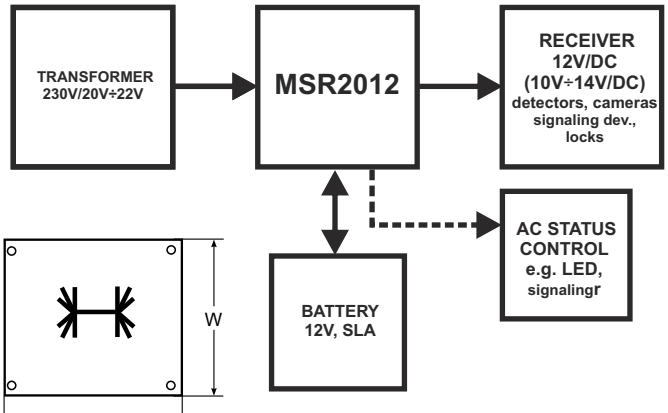

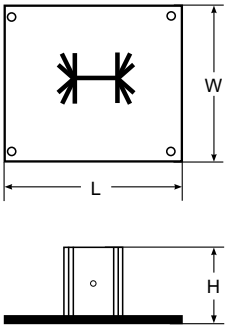

Eigenschaften des Moduls des Netzteils:

- unterbrechungsfreie Stromversorgung DC 13,8V/2A
- hoher Wirkungsgrad 83%
- niedriger Grad der Brummspannung
- Kontrolle des Ladens und der Wartung des Akkus
- Akkuausgangsschutz gegen Kurzschluss und umgekehrten Anschluss
- Strom zum Laden des Akkus 0,2A/0,5A, mit Hilfe der Kurzschlussbrücke umgeschaltet
- optische LED-Signalanlage
- technischer Ausgang FAC für AC - Netzschwund Signalisierung
- Schutz:
  - Kurzschlussschutz SCP
  - Überlastschutz OLP
  - Wärmeschutz OHP
  - Umschaltsicherung
- Garantie – 5 Jahre ab Herstellungsdatum

BESCHREIBUNG

Das Modul des Puffernetzteils ist zur unterbrechungsfreier Speisung von Alarmanlagen bestimmt, die eine stabilisierte Stromspannung **12V DC (+/-15%)** erfordern. Das Netzteil führt eine Spannung **13,8V DC** von folgender Stromleitungsfähigkeit zu:

1. Ausgangsstrom 2A + 0,2A Laden des Akkus
2. Ausgangsstrom 1,7A + 0,5A Laden des Akkus

Die Gesamtheit der von den Empfängern und des Akkus entnommenen Ströme beträgt max. 2,2A

Bei einer Netzstörung erfolgt eine sofortige Umschaltung auf Akkuversorgung.

TECHNISCHE PARAMETER:	
Versorgung	20V÷22V AC 50VA min. (z.B. AWT5161820, AWT037)
Stromentnahme	2,5A max.
Leistung des Netzteils	34W
Wirkungsgrad	83%
Ausgangsspannung	11V ÷ 13,8V DC – Pufferbetrieb 10V ÷ 13,8V DC – Batteriebetrieb
Ausgangsstrom	**2A + 0,2A Laden des Akkus** **1,7A + 0,5A Laden des Akkus**
Einstellbereich der Ausgangsspannung	12V ÷ 14,5V DC
Brummspannung	40 mV p-p max.
Strom zum Laden des Akkus	0,2A oder 0,5A – wird mithilfe einer Kurzschlussbrücke ausgewählt I_{BAT}
Kurzschlussschutz SCP	Elektronisch – Einschränkung des Stroms und/oder Ausfall der Schmelzsicherung F_{BAT} im Schaltkreis des Akkus (Austausch des Schmelzeinsatzes erforderlich) Automatische Rückkehr
Überlastschutz OLP	110 ÷ 150% der Leistung des Netzteilmoduls - Beschränkung des Stroms und / PTC, erneute Betätigung der Hand (beim Ausfall – Ausschaltung des Schaltkreises des DC-Ausgangs)
Schutz im Schaltkreis des Akkus im SCP und umgekehrte Polarisation des Anschlusses	3,15A - Einschränkung des Stroms, Schmelzsicherung F_{BAT} (beim Ausfall – Austausch des Schmelzeinsatzes)
Technischer Ausgang: - FAC; Ausgang signalisiert den AC - Versorgungsausfall	- Typ R – Relais, 1A@ 30VDC/50VAC max. Verzögerung ca. 10s
Optische Anzeige	Ja - LED-Dioden
Betriebsverhältnisse:	Umgebungsklasse II, -10°C ÷ +40°C
Ausmaße	L=85, W=63, H=40 [+/- 2mm]
Netto-/Brutto-Gewicht	0,08kg / 0,13kg
Befestigung	Montagedübel x 4 (PCB fi=4,2 mm)
Erklärungen, Garantie	CE, RoHS, 5 Jahre ab dem Herstellungsdatum
Verbindungen	Ausgänge: Φ0,41÷1,63 (AWG 26-14) Ausgänge des Akkus BAT: 6,3F-2,5, 30cm