Modules de convertisseurs DC/DC 12V/DC
à **découpage**

CODE: **ADC 250 v.1.1**
TYPE: **DC/DC-2,5A**

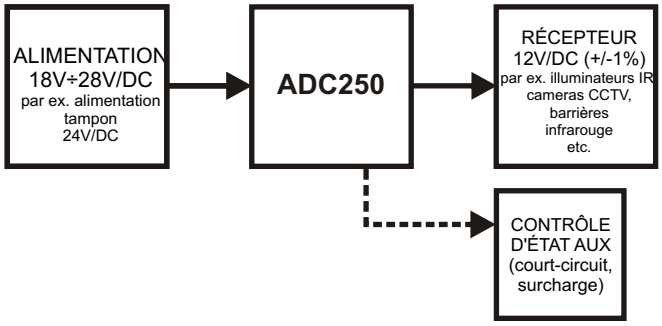

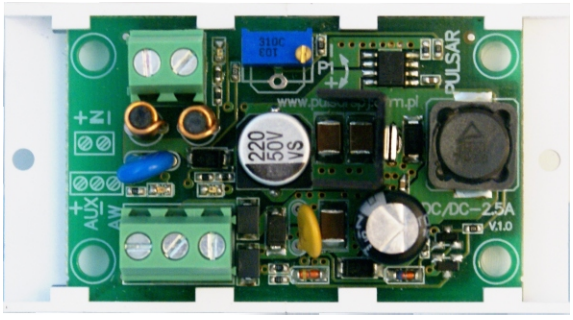

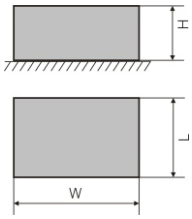

DESCRIPTION

Le module de convertisseur DC/DC est destiné à alimenter les dispositifs exigeant la tension stabilisée 12V/DC (étendue 11V÷14V/DC). Il assure une baisse de tension DC de 18V-28V DC (tension stable, instable) avec l'efficacité de 85% a 90%. Le courant de charge maximal est de 2,5A. Le module DC/DC est muni de protections: sécurité contre les court-circuits (SCP), antisurcharge (OLP), thermique (OHP). Il possède une signalisation optique de fonctionnement indiquant l'état de fonctionnement (alimentation DC, sortie DC, surcharge OLP). Le module possède une sortie technique (AW = mis en marche de la protection OLP) permettant le contrôle de fonctionnement à distance (système d'alarme vol et intrusion, contrôle d'accès).
Le module n'a pas d'isolation galvanique entre l'entrée et la sortie (IN-AUX) et fonctionne en utilisant le potentiel "de masse" (0V) commun (bornes IN- et AUX- sont jointes galvaniquement = borne commune).

DONNÉES TECHNIQUES

Boîtier:	néant, construction "open-frame", IP00
Dimensions:	80x43x27 (WxLxH) [mm, +/-2]
Poids net/brut:	0,05 / 0,07 [kg]
Montage:	chevilles x 4, chaîne de montage ou vis de montage x 2
Tension d'alimentation:	18V÷28V/DC (-2%/+2%)
Tension de sortie:	12V DC nominale (régulation:11V÷14V), 50mV p-p max. (±2%)
Courant de sortie:	2,5A max.
Puissance du module:	30W max.
Rendement en énergie:	85%÷90% dans toute l'étendue d'alimentation et de charge
Consommation de courant par les circuits du module:	10mA max.
Protection contre les court-circuits SCP, OLP:	110%÷150% de la puissance du module - limitation du courant de sortie, remise en circuit automatique après la disparition de la surcharge ou le court-circuit
Sortie technique:	AW, type OC, 50mA max. (court-circuit ou surcharge de la sortie du module) état panne: niveau L (0V), normal: niveau hi-Z (haute impédance)
Signalisation acoustique de fonctionnement:	néant
Signalisation optique de fonctionnement:	IN diode (rouge) signalant l'état d'alimentation DC, AUX diode (verte) signalant l'état de sortie DC AW diode (rouge) signalant la surcharge ou le court-circuit
Conditions de fonctionnement:	II classe d'environnement, -10°C÷ 40°C
Certificats, déclarations:	CE, RoHS
Remarques:	fils de sortie aux connecteurs Φ 0,41÷1,63 (AWG 26-14), Il faut assurer la circulation d'air autour du module en vue de le refroidir par convection.