PSDC16128T

v.1.0

PSDC 12V/8A/16x0,5A/TOPIC
Alimentation aux 16 cameras HD.

FR**

Édition: 5 du 24.04.2017

Remplace l'édition: 4 du 25.05.2015

Caractéristiques de l'alimentation:

- sortie 16x0,5A/12V DC destinée á alimenter des 16 caméras HD
- réglage de la tension de sortie 12V÷15V DC
- 16 sorties protégées par les coupe-circuits à fusible 0,5A
- large étendue de la tension d'alimentation 176÷264V AC
- haut rendement 83%
- signalisation lumineuse LED
- protections:
  - contre court-circuit SCP
  - contre surtension OVP
  - contre surcharge
  - contre overvoltage OLP
- garantie - 2 ans à compter de la date de fabrication

L'exemple d'alimentation de 16 caméras HD.

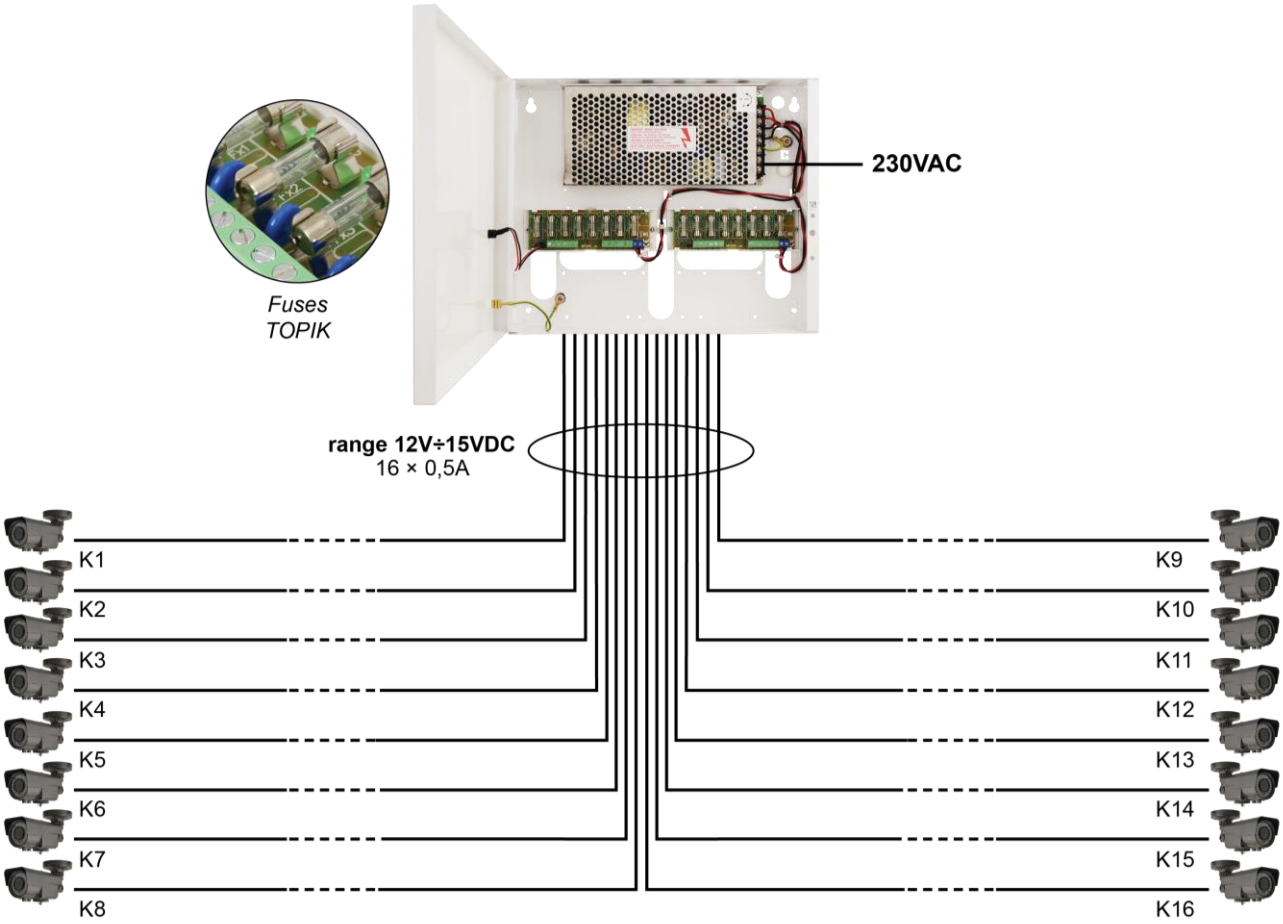

La regulation de chaque voie 12V ÷ 15V DC, 16 x 0,5A

SOMMAIRE:

1. Notice technique.
- **1.1. Description générale**
- **1.2 Schéma fonctionnel**
- **1.3. Description des éléments et des connecteurs de l'alimentation**
- **1.4. Paramètres techniques**

2. Installation.
- **2.1. Recommandations**
- **2.2. Procédure d'installation**

3. Signalisation de fonctionnement de l'alimentation.
- **3.1. Signalisation lumineuse**

4. Entretien et exploitation.
- **4.1. Surcharge ou court-circuit à la sortie de l'alimentation**
- **4.2. Activation du OVP de l'alimentation**
- **4.3. Maintenance**

1. Notice technique.

1.1. Description générale.

Alimentation stabilisée **PSDC16128T** destinée á alimenter des caméras HD ou d'autres dispositifs nécessitants une tension stabilisée de **12V DC**. L'étendue de réglage de la tension de sortie est réglée entre les valeurs **12V÷15V DC** à l'aide du potentiomètre. L'alimentation possède 16 sorties protégées de façon indépendante par les coupe-circuits à fusibles**.** La panne (court-circuit) dans l'un des circuits fera sauter le coupe-circuit à fusible et débranchera le circuit de l'alimentation DC (+U). L'alimentation est placée dans un boîtier métallique avec le panneau de signalisation.

1.2. Schéma fonctionnel (fig. 1).

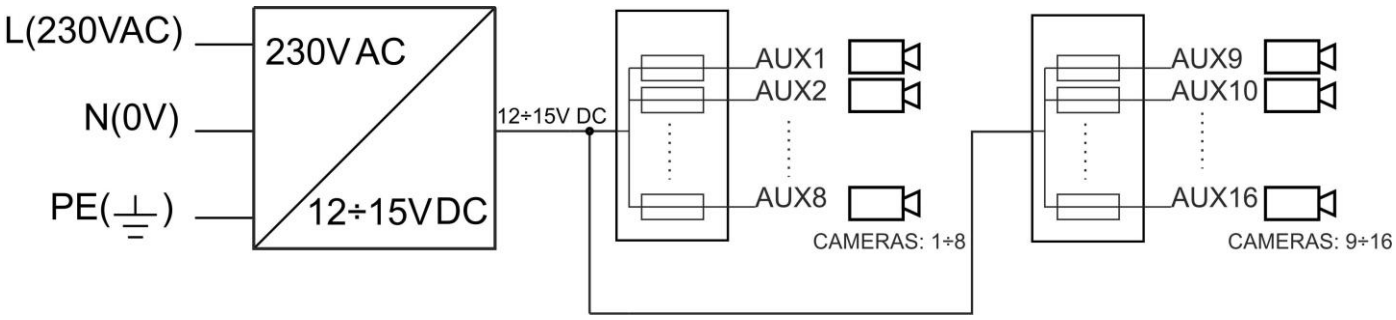

Fig. 1. Schéma fonctionnel de l'alimentation.

1.3. Description des éléments et des connecteurs de l'alimentation.

Tableau 1. Eléments du circuit imprimé PCB de l'alimentation (voir le fig. 2).

Elément no.	Description
[1]	**L1…..L8** diodes LED (vertes), (signalent l'activation du coupe-circuit)
[2]	**F1…F8** coupe-circuits à fusible pour les circuits AUX (+)
[3]	**IN** entree de l'alimentation du LB8
[4]	**AUX1…. AUX8** sorties, borne commune **COM** (-)

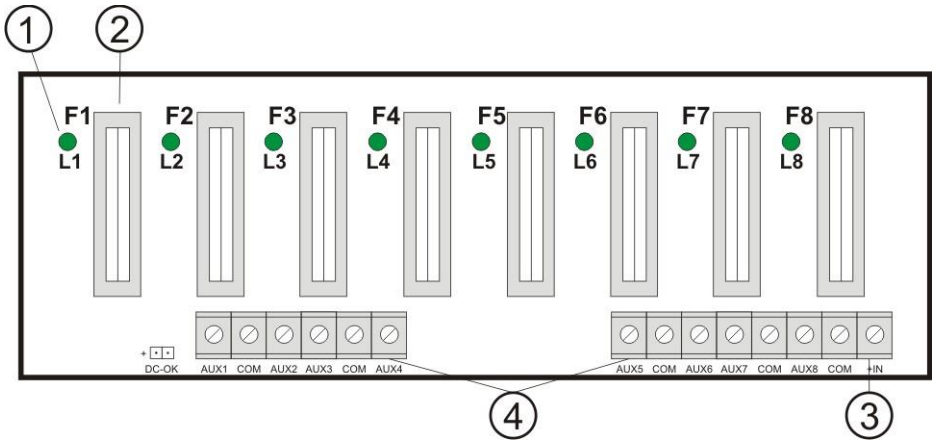

Fig. 2. Vue du circuit imprimé PCB de l'alimentation.

Tableau 2. Eléments de l'alimentation (voir le fig. 3).

Elément no.	Description
[1]	**L-N** connecteur d'alimentation 230V AC, ⏚ Connecteur de protection **PE**
[2]	**Module de l'alimentation**
[3]	**V_{ADJ},** potentiomètre, réglage de la tension de sortie 12V÷15V DC
[4]	**Signalisation lumineuse LED,** l'état de l'alimentation DC du module principal de l'alimentation
[5]	**LB8/A** fusibles à lame, avec les sorties d'alimentation et la signalisation lumineuse
[6]	**LB8/B** fusibles à lame, avec les sorties d'alimentation et la signalisation lumineuse

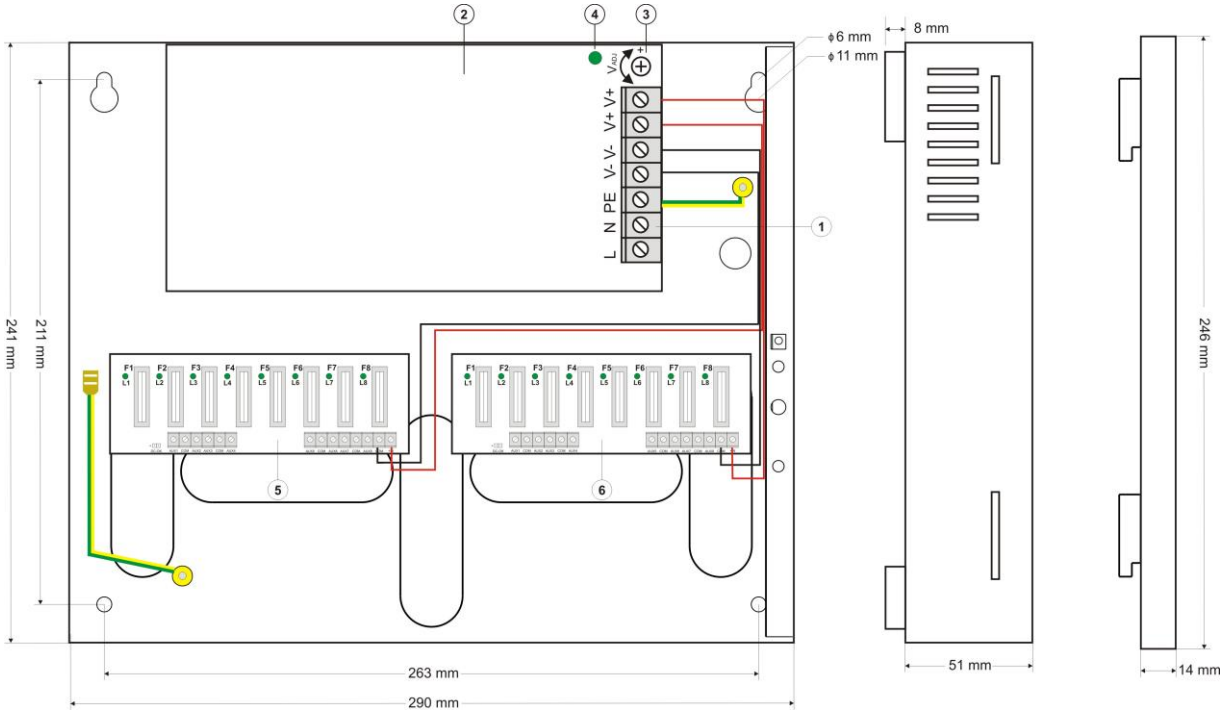

Fig. 3. Vue de l'alimentation.

1.4. Paramètres techniques:

- paramètres électriques (tableau 3)
- paramètres mécaniques (tableau 4)
- sécurité d'utilisation (tableau 5)
- paramètres d'exploitation (tableau 6)

Paramètres électriques (tableau 3).

Tension d'alimentation	176 ÷ 264V AC
Prise de courant	0,8A@230VAC max.
Puissance d'alimentation	100W max.
Rendement	83%
Tension de sortie	12V DC
Courant de sortie	16x 0,5A (Σ I = 8A) max. @12V
Étendue de réglage de la tension	12V÷ 15V DC
Tension d'ondulation	100mV p-p max.
Protection contre court-circuit SCP	PANNEAU LB8 (A, B) 16x F 0,5A coupe-circuit à fusible MODULE DE L'ALIMENTATION: 105% ÷ 150% de la puissance de l'alimentation, limitation de courant
Protection contre overvoltage OLP	105% ÷ 150% de la puissance de l'alimentation, limitation de courant
Protection contre surcharge	varistances
Protection contre surtension OVP	>16V (retablissement automatique)
Fusibles F1÷ F8 LB8/A, LB8/B	F 0,5A/250V

Paramètres mécaniques (tableau 4).

Dimensions du boîtier	290 x 241 x 51+8 (WxHxD) [mm] (+/- 2)
Fixation	Voir le fig. 3
Poids net/brut	1,89/2,09 kg
Boîtier	Tôle en acier DC01 0,7mm, couleur RAL9003
Fermeture	Vis cylindrique de l'avant
Connecteurs	Alimentation 230V AC: Φ0,63-2,05 (AWG 22-12) Sorties AUX: Φ0,51- 2,05 (AWG 24-12) LB8 (A, B): Φ0,51- 2,05 (AWG 24-12)
Remarques	Le boîtier doit être installé au-dessus du support de montage pour permettre le branchement du câblage. Refroidissement par convection.

Sécurité d'utilisation (tableau 5).

Classe de protection PN-EN 60950-1:2007	I (première)
Niveau de protection PN-EN 60529: 2002 (U)	IP20
Résistance électrique de l'isolation: - entre le circuit d'entrée (sectoriel) et les circuits de sortie de l'alimentation (I/P-O/P) - entre le circuit d'entrée et le circuit de protection PE (I/P-FG) - entre le circuit de sortie et le circuit de protection PE (O/P-FG)	 3000V/AC min. 1500V/AC min. 500V/AC min.
Résistance de l'isolation: - entre le circuit d'entrée et de sortie ou de protection	 100 MΩ, 500V/DC

Paramètres d'exploitation (tableau 6).

Température de travail	-10ºC...+50ºC
Température d'entreposage	-25ºC...+60ºC
Humidité relative	20%...90%, sans condensation
Vibrations lors du travail	inacceptables
Impulsions lors du travail	inacceptables
Insolation directe	inacceptable
Vibrations et impulsions lors du transport	Suivant PN-83/T-42106

2. Installation.

2.1. Recommandations

L'alimentation tampon doit être installée par un installateur qualifié qui possède les compétences et certificats appropriés (selon le pays) pour réaliser les raccordements aux installations 230V/AC et aux installations à basse tension. Le dispositif doit être installé dans des locaux fermés, conformément à la IIème classe d'environnement, d'une humidité normale de l'air (HR=90% max. sans condensation) et une température de -10°C à +50°C. L'alimentation doit travailler en verticale pour assurer le passage d'air par convention par les trous d'aération du boîtier.

Lors du fonctionnement correct la somme des intensités des courants des appareils récepteurs ne peut pas dépasser I=8A

Puisque l'alimentation est destinée au fonctionnement continu, elle ne possède pas d'interrupteur. Pour cette raison il faut assurer une protection anti-surcharge convenable dans le circuit d'alimentation. Il faut informer l'utilisateur sur la façon de débrancher l'alimentation de la tension d'alimentation (le plus souvent par isolation et désignation d'un fusible dans le porte-fusible). L'installation électrique doit être réalisée conformément aux normes en vigueur.

2.2. Procédure d'installation

1. Avant de procéder à l'installation il faut s'assurer que la tension d'alimentation dans le circuit d'alimentation 230V est débranchée.

2. Installer l'alimentation à l'endroit choisi et mettre en place le câblage.

3. Brancher les fils d'alimentation (~230 V AC) aux bornes L-N de l'alimentation. Brancher le câble de terre à la borne portant le symbole de mise à la terre. Le raccordement doit être fait à l'aide du câble à trois fils (fil de protection jaune-vert). Les fils d'alimentation doivent être branchés aux bornes adéquates de la plaque de raccordement par traversée isolée.

Le circuit de protection contre électrocutions doit être réalisé avec un soin particulier: le fil de protection jaune -vert du câble d'alimentation doit être branché du côté à la borne marquée PE dans le boîtier de l'alimentation. Le fonctionnement de l'alimentation sans circuit de protection correctement établie et efficace du point de vue technique est INADMISSIBLE! Il y a un risque d'endommagement des dispositifs et d'électrocution.

4. Brancher les fils des récepteurs aux connecteurs **AUX1…AUX8 sur LB8 (A, B).**

5. Quant aux installations dans lesquelles on observe les baisses de tension assez signifiantes à la résistance des câbles des appareils récepteurs, il est possible de corriger les valeurs de tension par potentiomètre P1 (12V÷15V DC).

6. Vérifier la signalisation lumineuse de l'alimentation.

7. Apres avoir terminé l'installation et après avoir effectué le contrôle de fonctionnement fermer le boîtier de l'alimentation.

3. Signalisation de fonctionnement de l'alimentation.

L'alimentation possède la signalisation lumineuse indiquant son état de fonctionnement. La présence de la tension sur l'entrée du LB8 (A, B) est indiquée par l'allumage de la diode LED sur le panneau frontal du dispositif.

3.1. Signalisation lumineuse.

Les diodes **LED1…LED8 LB8-A et LED1…LED8 LB8-B** vertes indiquent l'état de l'alimentation aux sorties: LB8-A AUX1…..AUX8, LB8-B AUX1…..AUX8.

En cas de perte d'alimentation à l'une des sorties (activation du coupe-circuit), la diode adéquate s'éteint (L1 pour AUX1, L2 pour AUX2 etc.).

4. Entretien et exploitation.

4.1. Surcharge ou court-circuit à la sortie de l'alimentation.

Les sorties de l'alimentation AUX1÷ AUX8 LB8 (A, B) sont protégées contre le court-circuit par les coupe-circuits à fusible (cartouches) alors en cas de panne, il faut le rechanger contre une pièce conforme au pièce originale de même type.

4.2. Procédure en cas d'activation du OVP de l'alimentation.

En cas d'activation de la protection OVP, la tension de sortie est débranchée automatiquement.
Le rétablissement du fonctionnement n'est possible qu' après avoir débranché l'alimentation du réseau 230V pour plus de 20 secondes.

4.3. Maintenance.

Tous les travaux d'entretien peuvent être réalisés après avoir débranché l'alimentation du réseau électrique. L'alimentation n'exige aucun entretien particulier mais en cas d'une forte poussière il est conseillé de la nettoyer avec de l'air comprimé. En cas de nécessité de rechange du coupe-circuit il faut utiliser des pièces interchangeables conformes aux pièces originales.

AC (CA) - double nomination; anglaise (AC- alternating current) et française (CA- courant alternatif)
DC (CC) - double nomination; anglaise (DC- direct current) et française (CC- courant continu)

SIGNALISATION DEEE (WEEE)

Il est interdit de jeter les dispositifs électriques ou électroniques avec d'autres déchets domestiques. D'après la directive DEEE (WEEE) adoptée par l'UE pour tout matériel électrique et électronique usé il faut appliquer d'autres moyens d'utilisation.

Pulsar
Siedlec 150, 32-744 Łapczyca, Poland
Tel. (+48) 14-610-19-40, Fax. (+48) 14-610-19-50
e-mail: biuro@pulsar.pl, sales@pulsar.pl
http:// www.pulsar.pl, www.zasilacze.pl