Fuente de alimentación de serie PSB

Fuente de alimentación con búfer conmutada empotrada 13,8V DC sin control de operación automático

CÓDIGO: **PSB-1001270** v.1.0/V

ES**

TIPO: **PSB 13,8V/7A fuente de alimentación con búfer conmutada empotrada**

Propiedades de la fuente de alimentación:

- alimentación ininterrumpida DC 13,8V/7A*
- amplia gama del voltaje de alimentación AC 176÷264V
- alta eficiencia 80%
- control de la carga y el mantenimiento de la batería
- protección de la batería contra descargas excesivas (UVP)
- corriente de carga de la batería 1A/2A, cambiada a través de un jumper
- accesorios adicionales: módulo de automatización MPSB12 (salidas técnicas):
  - salidas técnicas EPS del fallo de la red 230V
  - salida técnica PSU de avería de la fuente de alimentación
  - salida técnica LoB de bajo voltaje de la batería
- protección de la salida de la batería contra un cortocircuito
- señalización óptica LED
- protecciones:
  - contra cortocircuitos SCP
  - contra sobretensiones OVP
  - contra picos de voltaje
  - contra sobrecargas OLP
- garantía – 2 años desde la fecha de fabricación

CE

DESCRIPCIÓN

La fuente de alimentación con búfer ha sido diseñada para alimentar ininterrumpidamente a los dispositivos que requieren un voltaje estabilizado de **12V DC (+/-15%)**. La fuente de alimentación suministra voltaje de **U=13,8V DC** de la capacidad de la corriente:

1. Corriente de salida 6A + 1A carga de la batería*
2. Corriente de salida 5A + 2A carga de la batería*
Corriente total de los receptores + batería es máx. 7A*.

En caso de una pérdida del voltaje de la red se arranca inmediatamente la alimentación desde la batería. La fuente de alimentación ha sido equipada con una protección contra cortocircuitos, sobrecargas, contra picos de voltaje y sobretensiones.

PARÁMETROS TÉCNICOS

Alimentación	176÷264V AC
Consumo de la corriente	0,95A@230VAC max.
Potencia de la fuente de alimentación	100W max.
Eficiencia	80%
Voltaje de salida	11V÷ 13,8V DC – operación con búfer 9,5V÷ 13,8V DC – operación con búfer
Corriente de salida t_{AMB}<30°C	**6A + 1A carga de la batería - véase el gráfico 1** **5A + 2A carga de la batería - véase el gráfico 1**
Corriente de salida t_{AMB}=40°C	**4,9A + 1A carga de la batería - véase el gráfico 1** **3,9A + 2A carga de la batería - véase el gráfico 1**
La gama de regulación del voltaje de salida	12÷14V DC
Voltaje de pulsación	120mV p-p max.
Corriente de carga de la batería	1A o 2A max.
Protección contra cortocircuitos SCP	electrónica, restablecimiento automático
Protección contra sobrecargas OLP	105-150% de la potencia de la fuente de alimentación, restablecimiento automático
Protección en el circuito de la batería OLP	fusible estándar
Protección contra picos de voltaje	varistores
Protección contra sobretensiones OVP	>16V (restablecimiento automático)
Protección de la batería contra descargas excesivas UVP	U<9,5V (± 5%) – desconexión del borne de la batería
Señalización óptica de la operación	LED verde – presencia del voltaje AC
Salida de la señalización óptica LED	LED AC- presencia del voltaje AC LED DC- presencia del voltaje en la salida de la fuente de alimentación
Accesorios adicionales	Módulo MPSB12 (salidas técnicas)
Condiciones de operación	II clase ambiental, temperatura: -10 °C÷40 °C humedad relativa 20%...90%, sin condensación
Dimensiones (LxWxH)	199 x 97 x 42 [mm]
Peso neto/bruto	0,6kg / 0,65kg
Clase de protección EN 60950-1:2007	I (primera) - requiere un conductor de protección
Declaración, garantía	CE, 2 años desde la fecha de fabricación
Conectores	alimentación: Φ0,63÷2,5 I/O PCB: Φ0,41÷1,63 salida de la batería BAT: 6,3F-2,5/40cm, salida de la señalización óptica: enchufe 3-pin 5 mm

* Véase el gráfico 1

Características de la temperatura.

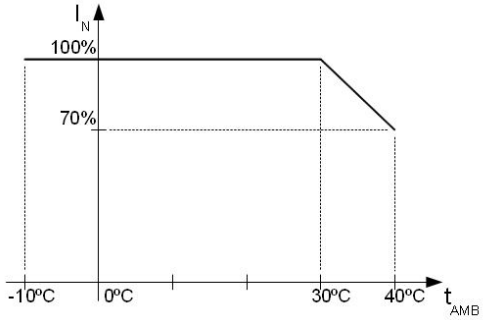

Gráfico 1.
Corriente de salida de la fuente de alimentación que es admisible dependiendo de la temperatura ambiental.
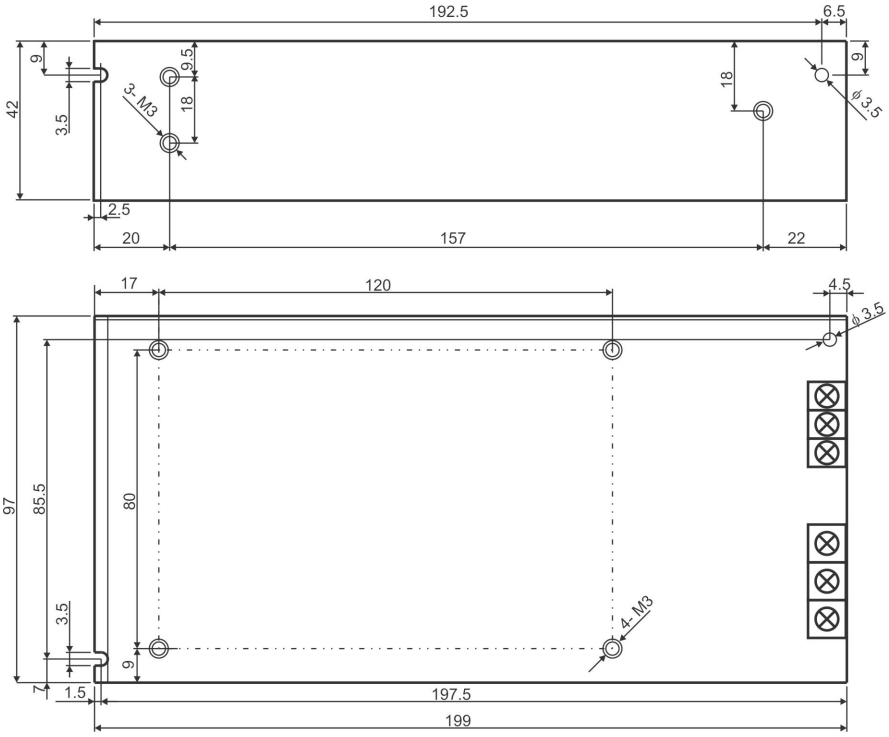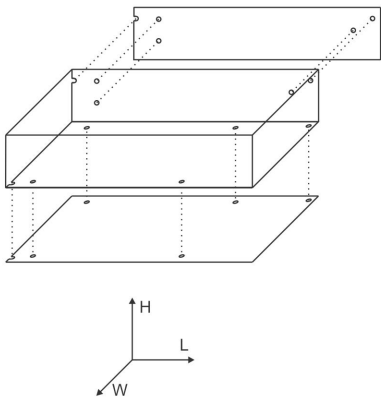
Dimensionamiento y montaje de la fuente de alimentación PSB-1001270.