ES**

CÓDIGO: **EN54-LB4** v.1.0/III
TIPO: **EN54 LB4/0,5A/FTA Módulo de fusible**

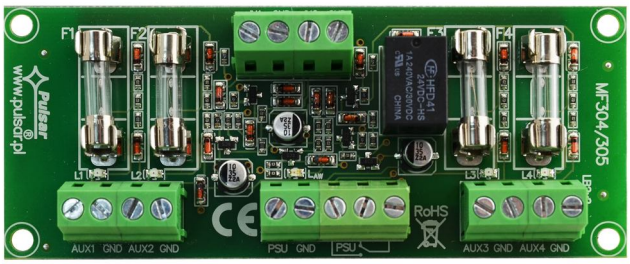

Propiedades:

- voltaje de alimentación 20 ÷ 30V DC
- 4 salidas protegidas independientemente a través de fusibles
- Salida técnica PSU de tipo OC (open collector) y de relé que señaliza el funcionamiento del fusible
- Señalización óptica de una avería
- Dedicado a las Fuentes de alimentación contra incendios de serie EN54-4 RED POWER
- garantía - 5 años desde la fecha de fabricación

DESCRIPCIÓN

Módulo de fusibles ha sido diseñado para la distribución de la alimentación en las fuentes de alimentación de serie EN54 (RED POWER). Tiene dos entradas IN1 e IN2 para ser conectado con el circuito impreso de la fuente de alimentación y ocho /cuatro salidas de alimentación protegidas independientemente AUX1÷ AUX4. La entrada IN1 proporciona energía a las salidas AUX1, AUX2 mientras que la entrada IN2 a las salidas AUX3, AUX4. Cada salida AUX tiene una protección contra cortocircuitos (SCP) a través de un fusible F0,5A. El estado de las salidas es indicado por los diodos LED L1 ÷ L4. Un Deterioro del fusible se señaliza a través de la desconexión del diodo LED correspondiente: L1 para AUX1, L2 para AUX2, etc., un cambio del estado de la salida técnica de tipo OC (open colector) y de relé y también a través de la iluminación del diodo LED PSU. La salida de relé PSU puede ser utilizada para el control a distancia del estado, por ejemplo: La señalización óptica externa.

Voltaje de alimentación	20÷30V DC
Voltaje de salida	$U_{AUX} = U_{IN}$ (de acuerdo con el voltaje de alimentación)
Consumo de corriente	25 ÷ 42mA @ Uin=20 ÷ 30V DC
Número de entradas de alimentación	2 (IN1, IN2)
Número de salidas de alimentación	4 (AUX1 ÷ AUX4)
Protecciones: - contra cortocircuitos SCP	4 x F 0,5A
Señalización óptica	L1 ÷ L4 - estado de las salidas AUX1÷AUX4 (diodos LED verdes) PSU – señalización de avería (diodo LED rojo)
Fusibles F1 ÷ F4	F 0,5A
Condiciones de operación	II clase ambiental , -10°C ÷50°C
Dimensiones (LxWxH)	110,5 x 45 x 32 [mm]
Peso neto/bruto	0,05kg / 0,09kg
Temperatura de almacenaje	-20ºC...+60ºC
Equipo adicional	Pasadores de distancia x 6, fusibles estándar F0,5A x 2
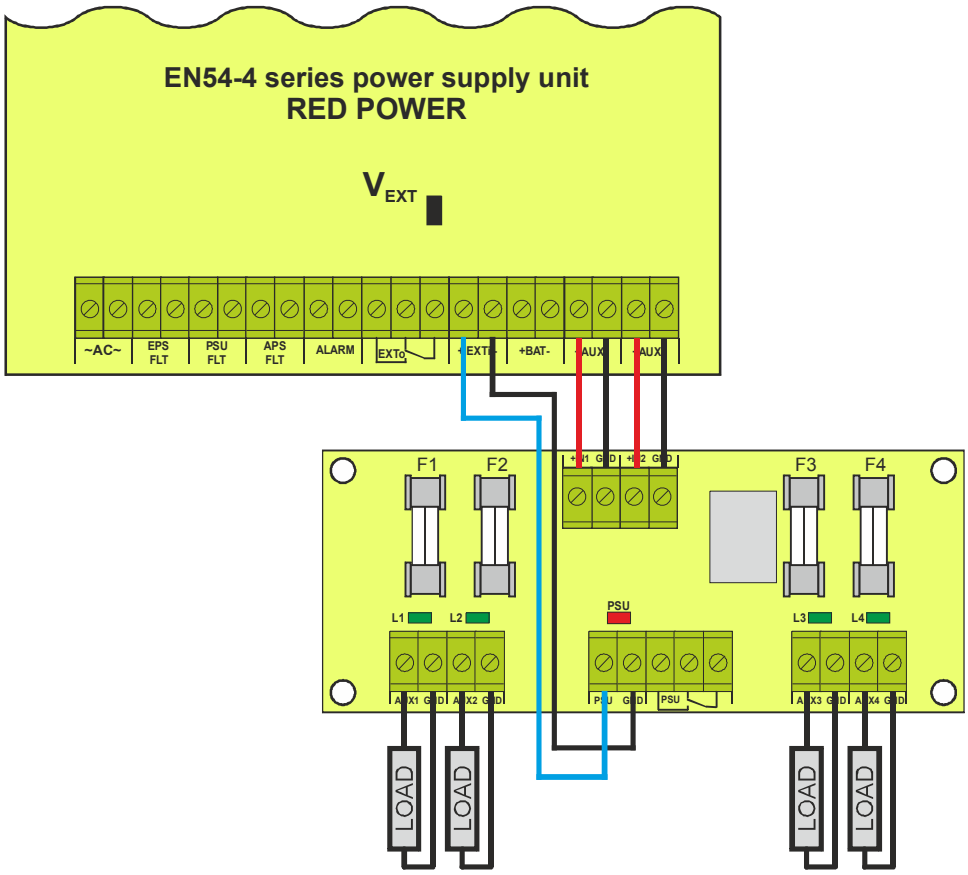
Manera ejemplar de conexión con el módulo de fusible EN54
con la fuente de alimentación de serie EN54.